Eredeti használati útmutató

Fúrókalapács

NXHD826



Köszönjük, hogy az EXPERT fúrókalapács megvásárlása mellett döntött. Ebben a dokumentumban hasznos információkat talál a termék rendeltetésszerű és helyes használatával kapcsolatban, ezért kérjük, olvassa el figyelmesen!

Biztonság mindenekelőtt! Kérjük feltétlenül olvassa el a Biztonsági Utasításokat is! Azok be nem tartása áramütést, tüzet vagy személyi sérülést okozhat.

Rendeltetésszerű használat

A készülék alkalmas betonba, kőbe, falba történő ütvefúrásra, vésésre. Továbbá alkalmas ütő funkció nélkül különböző anyagokba történő fúrásra. A készüléket barkács felhasználásra tervezték. Bármely, az említettektől eltérő felhasználás a készülékben kárt tehet. A nem rendeltetésszerű használatból eredő mindennemű kárért a felelősség kizárólag a felhasználót terheli.

Ha a készüléket túlterhelik, túl hosszú ideig használják túl magas hőfokon, az a készülékben kárt tehet, amely helyreállítási költsége a felhasználót terheli.

Figyelmeztetés! Kérjük alaposan olvassa el és értse meg ezt a használati útmutatót a készülék használata előtt, és tartsa meg a leírást a jövőbeni használatra! A készülékét csakis a használati útmutatóval együtt adja át másnak!

Ez a készülék elektropneumatikus ütvefúró rendszerrel rendelkezik. Emiatt véséskor és ütvefúráskor ne nyomja erősen a munkadarabhoz, mert akadályozza az ütvefúró rendszer működését. Finoman nyomja, hadd végezze el a munkát a gép Ön helyett.

Minden esetben éles fúró/véső szárral dolgozzon! Ha a szerszám életlen, hiába nyomja erősebben a gépet, az nem tudja elvégezni a munkát, csak küszködik, ami kárt tehet benne és a munka elvégzése is sokkal tovább tart. Hosszabb igénybevétel során rendszeresen pihentesse a gépet.

Ha a készüléket túlterhelik, túl nagy erővel nyomják, az a készülékben kárt tehet, amely helyreállítási költsége a felhasználót terheli.

Azok a gépek, amelyek rendelkeznek elektromos vezérléssel a jobb- és balirányú forgás felett, alkalmasak csavar becsavarására és menetvágásra.



Figyelmeztetés! A terméket sose használja gyermekek vagy háziállatok közelében!

A terméket nem használhatják szellemileg sérült vagy érzékelésükben korlátozott személyek, gyermekek, és olyan személyek, akik korlátozottak a mozgásukban vagy fizikumuk nem alkalmas a gép használatára!

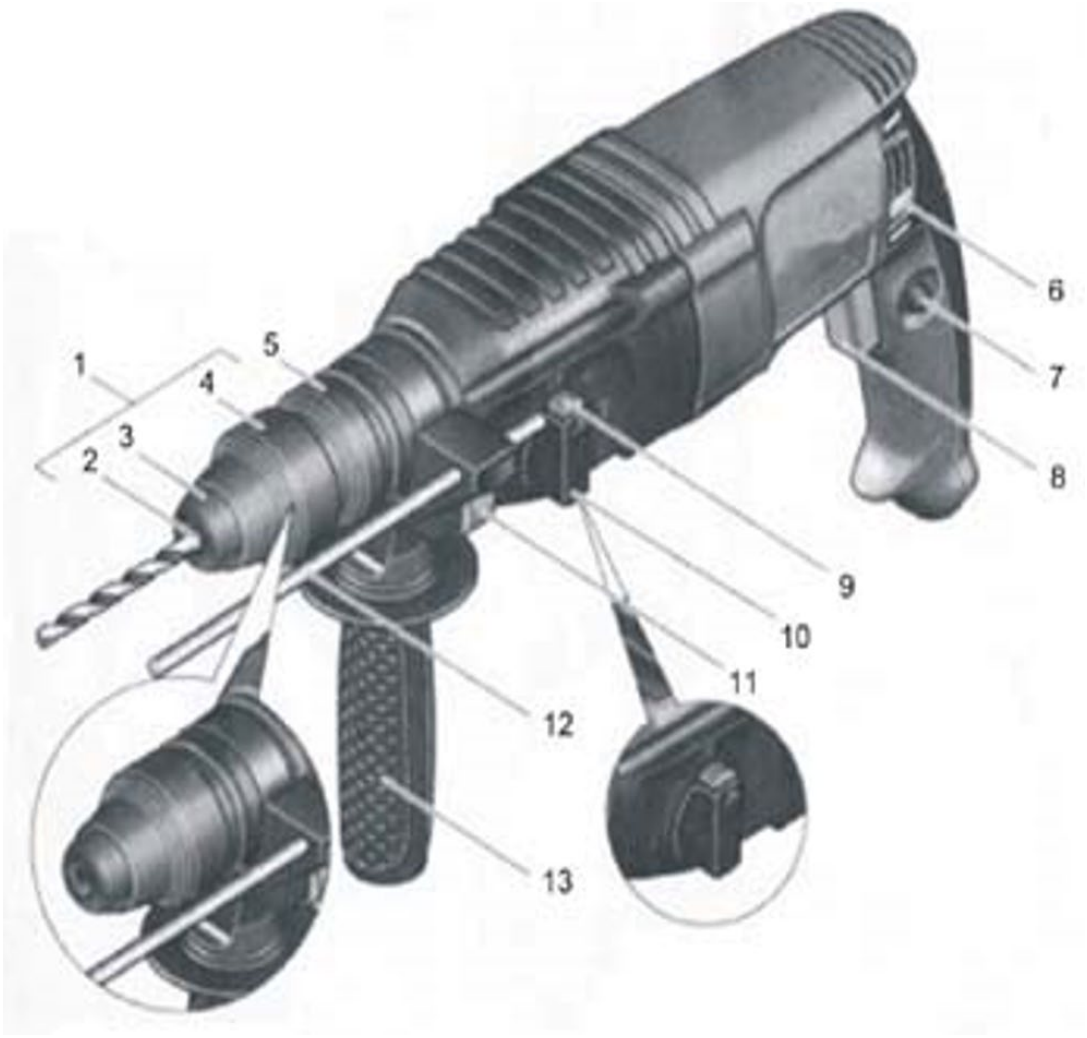

A készülék részei:

1. SDS-plus cserélhető tokmány
2. Foglalat (SDS-plus)
3. Porvédő sapka
4. Reteszelő hüvely
5. Cserélhető tokmány retesz gyűrű
6. Kapcsoló a jobb- és balirányú forgáshoz
7. Záró gomb
8. Bekapcsoló gomb sebességvezérlő funkcióval
9. Nyitó gomb
10. Működési mód vezérlő
11. Gomb a kiegészítő fogantyún
12. Mélységállító
13. Kiegészítő fogantyú
14. A fogaskoszorús tokmány csavarja
15. Fogaskoszorús tokány
16. SDS-plus méretátalakító a fogaskoszorús tokmányhoz
17. Összeszerelt fogaskoszorús tokmány

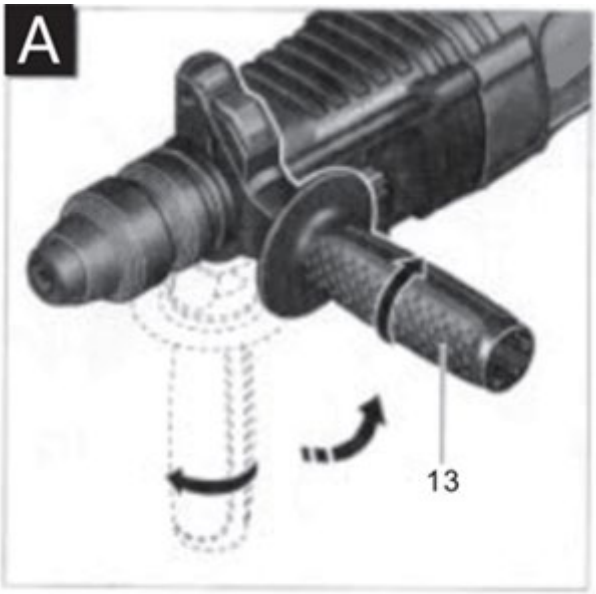
A
13

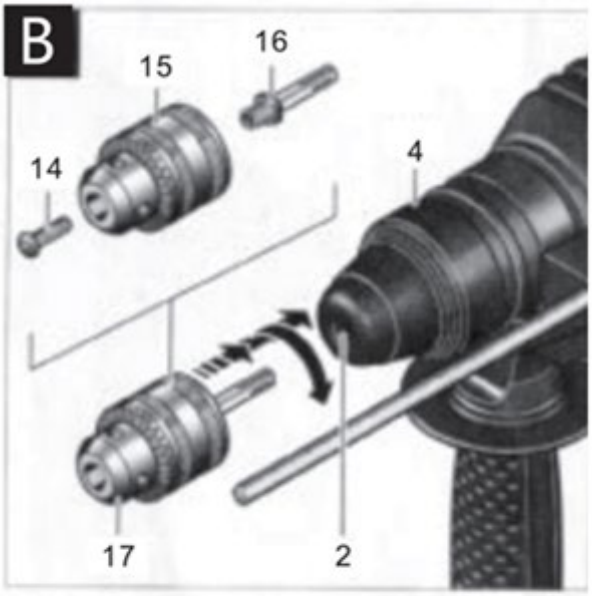
B
16
15
14
4
17
2

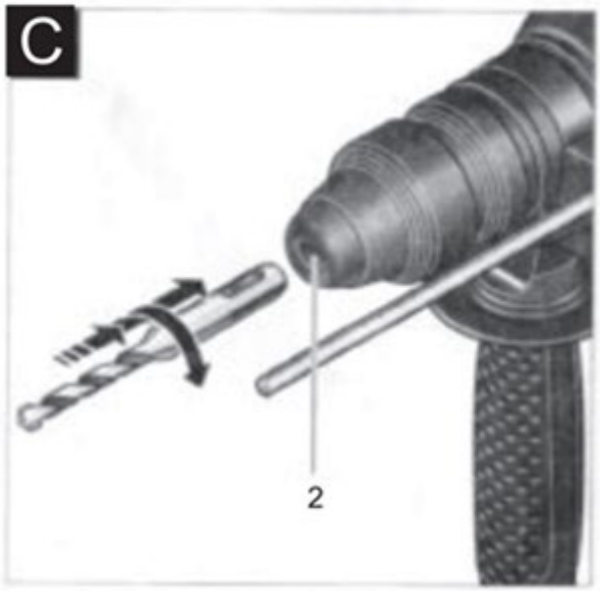
C
2

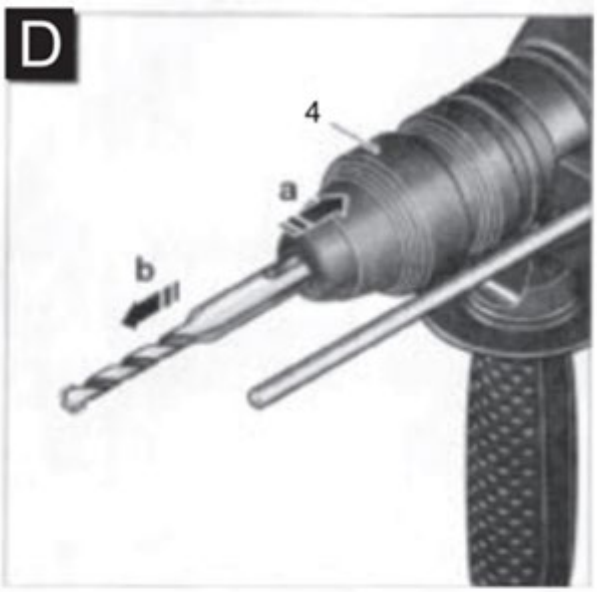
D
4
a
b

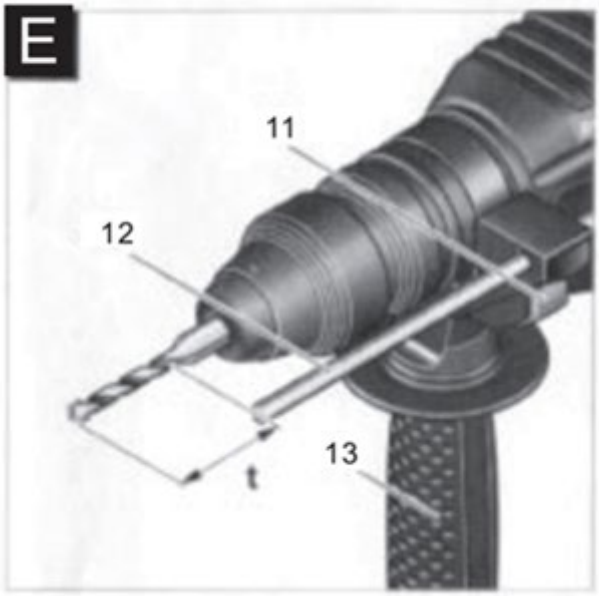
E
11
12
13
t

1 Biztonsági szabályok fúrókalapácsokhoz

**A géppel való biztonságos munka csak akkor lehetséges, ha teljesen elolvassa és betartja a biztonsági utasításokat. Továbbá olvassa el kérjük, az árucikkhez csatolt kiskönyvet, amely további biztonsági feljegyzéseket tartalmaz. Az első használat előtt, kérje a szerszámgép gyakorlati demonstrációját.**

 A halláskárosodás megelőzése érdekében használjon fülvédőt. Használjon szemvédő szemüveget és erős cipőt.

A hosszú haj védelme érdekében, viseljen hajvédőt.

Csak testhezálló öltözékben dolgozzon a szerszámmal.

A munkamenet közben termelt por lobbanékony, robbanásveszélyes és káros lehet az egészségre. Az erre vonatkozó biztonsági óvintézkedések szükségesek.

Például: Van olyan por, amely rákkeltő hatású. Ilyen esetben használjon por elszívó készüléket és védőmaszkot.

A könnyűfém por lobbanékony és robbanásveszélyes lehet. Mindig tartsa a munkaterületet tisztán, hiszen a különböző anyagok keveréke különösen veszélyes lehet.

Ha a szerszámgép kábelén bármilyen sérülés történik, ne érjen a vezetékhez, hanem azonnal húzza ki a csatlakozóját. Soha ne használjon olyan gépet, aminek sérült a vezetéke.

A kültéren használt gépeket áramvédő (RCD) felszereléssel csatlakoztassa, amelynek leoldási árama maximum 30 mA-s. A gépet ne működtesse esőben vagy nyirkos közegben.

A vezetéket mindig tartsa a szerszámgép mögött.

Használjon arra alkalmas jelzőkészülékeket a rejtett vezetékek megkeresésére, vagy kérjen segítséget a helyi közműszolgáltatóktól. Az elektromos vezetékkel való érintkezés tűzhöz vagy áramütéshez vezethet. A gázvezeték megrongálása robbanást okozhat. A vízvezeték átfúrása kárt vagy áramütést okozhat. A szerszámgépet segéd fogantyúval működtesse (13).

A gép rögzítése

A gépet csavarozásnál a csavarhoz csak lekapcsolt állapotban érintse hozzá. A hosszú csavarok becsavarásánál fennáll a lecsúszás veszélye.

A géppel való munka közben mindkét kezében szilárdan tartsa azt, stabil testhelyzetben.

A munka végeztével kapcsolja azt le, csak akkor tegye le, ha az teljesen megállt.

Soha ne engedje gyermeknek a gép használatát.

A szerszámgép stabil tartása terhelés esetén

Ha a fúrószár megakad valamiben, a mozgatóerő a fúró nyakrészében akadályba ütközik. Az ilyenkor fellépő erőket kezelendő, tartsa a gépet mind két kezében szilárdan, stabil testhelyzetben.

Használati instrukciók

Kiegészítő fogantyú (Lásd A ábra)

Csak a kiegészítő fogantyúval együtt használja a gépet (13). A fogantyút forgassa kényelmes pozícióba, amiben fáradtság mentesen, így biztonságos módon végezheti el a munkát. Az óramutató járásával ellentétes irányba meglazítja a fogantyút, ezután tud igazítani a pozícióján. Győződjön meg róla, hogy a fogó szíj a vágatában van. Ezután húzza meg a kiegészítő fogantyút az óramutató járásával megegyező irányba eltekerve.

A tokmány és a fúrószár kiválasztása

Az ütvefúráshoz és a véséshez olyan SDS-plus fúrószárak szükségesek, amelyek SDS-plus tokmányba illeszkednek. Az acél és a fa fúrásához, a csavar becsavaráshoz és a menetvágáshoz nem SDS-plus fúrószárak használatosak (például hengeres fúrószár). Ezekhez, cserélhető kulccsal felhúzható vagy fogaskoszorús tokmány szükséges.

Na használja a nem SDS-plus-os fúrószárakat ütvefúráshoz vagy véséshez. A nem SDS-plus-os fúrószárak és a hozzájuk tartozó tokmány sérülést szenvednek el az ilyen célú felhasználás során.

A cserélhető SDS-plus tokmány könnyen cserélhető a kulccsal állítható tokmányra, ami a gép mellé biztosítva van.

A tokmány felszerelése és cseréje

A tokmány felszerelése a nem SDS-plus-os fúrószárak használatához (Lásd B ábra). Az olyan munkákhoz, amiket nem SDS-plus-os fúrószárral végezhet el, ahhoz külön tokmányt kell felszerelnie. Csavarja be az SDS-plus méretátalakítót (16) a fogaskoszorús tokmányba (15). Rögzítse a fogaskoszorús tokmányt a csavarral (14). Tisztítsa meg az átalakító szálat és óvatosan kenje be olajjal a beillesztésre váró végét a beillesztés előtt. Csavaró mozdulatokkal illessze be az összeszerelt tokmányt a méretátalakítóval a foglalatba. Addig csavarja, amíg a tokmány rá nem zár a helyére. A méretátalakító szál magától rázár a helyére. Ellenőrizze, hogy valóban rázárt-e, próbálja meg lehúzni a tokmányt.

A tokmány eltávolítása.

A tokmány eltávolításához (17), húzza vissza a reteszelő hüvelyt (4), majd tartsa ebben a pozícióban. Ekkor húzza le a tokmányt a foglalatról.

A fúrószár felszerelése és cseréje

Gondoskodjon arról, hogy a fúrószár cseréje közben a porvédő sapka ne sérüljön meg.

SDS-plus fúrószár

Az SDS-plus fúrószárat úgy tervezték meg, hogy szabad előre-hátra mozgása legyen. Ez, amikor a gép terhelés nélkül működik, excentricitást okot. De nem befolyásolja a fúrás pontosságát, a gép automatikusan központosítja magát a használat alatt.

Az SDS-plus fúrószár beillesztése (Lásd C ábra)

Helyezze fel az SDS-plus cserélhető tokmányt (Lásd annak felszerelési útmutatóját). Tisztítsa meg a fúrószárat, majd könnyen olajozza meg annak végét a behelyezés előtt. Forgó mozgással illessze be a foglalatba, míg az rá nem zár. A fúrószár magától rázár. Ellenőrzésként próbálja meg kihúzni a fúrószárat.

Az SDS-plus fúrószár eltávolítása (Lásd D ábra)

Húzza hátra a reteszelő hüvelyt (a), tartsa ebben a pozícióban, majd húzza ki a fúrószárat a foglalatból (b).

A nem SDS-plus-os fúrószárak

Ne használja a nem SDS-plus-os szárakat ütvefúráshoz vagy véséshez. Ezek a munkák kárt tesznek a nem SDS-plus-os fúrószárakban és a hozzátartozó tokmányokban.

A fúrószár felszerelése

Helyezze fel a fogaskoszorús tokmányt (17) (Lásd a fogaskoszorús tokmány felszerelését). Csavarja a hüvelyt a fogaskoszorús tokmányon az óramutató járásával ellentétes irányba, amíg a foglalat a megfelelő mértékben ki nem nyílik. Helyezze a fúrószárat a foglalat közepébe és egyenletesen szorítsa meg a tokmánykulccsal a tokmány három nyílásán keresztül.

A fúrószár eltávolítása

Forgassa el a fogaskoszorús tokmány hüvelyét a kulcs segítségével az óramutató járásával ellenkező irányba, amíg a fúrószár el nem távolítható.

A fúrás mélység beállítása (Lásd E ábra)

A mélységállítóval (12) beállíthatja a kívánt mélységet. Nyomja meg a gombot (11) a kiegészítő fogantyún és helyezze be a mélységállítót a kiegészítő karon erre a célra kialakított ponton. A mélységállítót úgy helyezze el, hogy a vágatos vége a fúrás irányába nézzen. Az SDS-plus fúrószárat a mélységállítónak megfelelően állítsa be a foglalatba, különben az SDS-plus fúrószár szabadmozgása ellehetetleníti a kívánt mélység elérését. Húzza ki a mélységállítót annyira, hogy a fúrószár vége és a mélységállító vége egymásnak megfelelően álljanak a kívánt mélységen.

Használatbavétel

Mindig a megfelelő hálózati feszültségre kapcsolja a gépet. Az áramforrás feszültségének meg kell egyeznie a gép tábláján feltüntetett értékekkel. A 230V-os gépek működtethetőek 220V-on.

A használati mód beállítása

A használati mód vezérlőjével **(10)** válassza ki a gép használati módját. A használati mód vezérlőjével a mód kiválasztása csak a gép kikapcsolt állapotában történhet. Máskülönben kárt okozhat a gépben. A használati mód kiválasztásához nyomja le a záró gombot **(9)** és fordítsa el a mód vezérlőt **(10)** a kívánt pozícióba, amíg a vezérlő le nem zár a pozícióra.

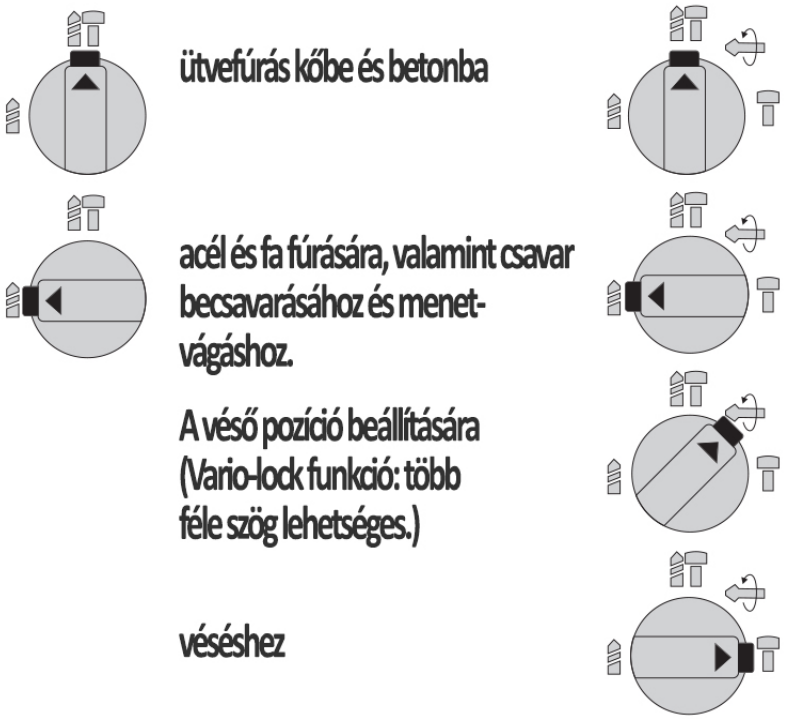

A forgás irányának beállítása

A jobb- és balirányú forgás vezérlőjével (6), megváltoztathatja a gép forgásirányát. A forgás irány változtatását csak a gép lekapcsolt állapotában tegye meg. Máskülönben kárt tesz a szerszámgépben.

Jobbirányú forgás: Forgassa el a vezérlőt (6) mindkét oldalon a ⟸ jel pozíciójáig.

Balirányú forgás: Forgassa el a vezérlőt (6) mindkét oldalon a ⟹ jel pozíciójáig. Az ütvefúráshoz és a véséshez, mindig válassza ki a megfelelő irányt.

Ki- és bekapcsolás:

A szerszámgép bekapcsolásához nyomja meg a bekapcsoló gombot (8). Folyamatos üzemhez nyomja le a bekapcsoló gombot (8), s zárja azt le a záró gomb (7) lenyomásával. A folyamatos üzem kikapcsoláshoz nyomja meg, majd engedje ki a bekacsoló gombot (8) miközben az le van zárva.

A sebesség beállítása:

A bekapcsológombon (8) a nyomás növelésével és csökkentésével folyamatosan vezérelheti a sebességet a bekapcsolt gépen. A gép csökkentett sebessége a lyuk fúrásának megkezdését könnyíti meg (például csempe sima felületén). A csökkentett sebesség megakadályozza a fúró csúszását is, valamint a lyuk szilánkosodását. Ajánlott sebesség fokozatok:

- Magas sebesség az ütvefúráshoz betonban, kőben, és véséshez.
- Közepes sebesség az acél és fa fúrásához.
- Alacsony sebesség a csavarozáshoz és a menetvágáshoz.

Munkamenettel kapcsolatos instrukciók

Az SDS-plus fúrószár a foglalatban számos pozícióba beállítható, ezzel elősegítve a legoptimálisabb alacsony energiabefektetést igénylő munkavégzést.

Fordítsa el a mód vezérlőt (10) a Vario-lock pozíciójába  . Majd állítsa a fúrószárat a foglalatban a kívánt pozícióba.

A véséshez állítsa a mód vezérlőt (10) a  pozícióba.

Karbantartás

Munka előtt mindig ellenőrizze a gép és a vezeték állapotát. Ha sérülést észlel rajta ne használja. A biztonságos és hatékony munka érdekében, tartsa a gépet és a szellőző nyílásokat tisztán. Minden használat után tisztítsa ki a fúrószár foglalatját.

A porvédő sapka cseréje

Ha a porvédő sapka (4) megsérül, késedelem nélkül cserélje ki azt. A sérült porvédő sapka nem képes megakadályozni a por beszivárgását a fúrószár foglalatjába, s így az meghibásodáshoz vezet.

Műszaki adatok:

Teljesítményfelvétel		(W)	800
Nyomaték aránya névleges forgási sebesség mellett		(/perc)	0…4000
Nyomaték energia ütésenként		(J)	3
Üresjárati fordulatszám		fordulatszám/perc	0-1100
SDS plus fúrószár foglalat			
Tengelynyak átmérője		(mm)	50
Maximum fúrási teljesítmény	Kő (dobozfúró / koronafúró)	(mm)	68
	Beton	(mm)	26
	Fa	(mm)	30
	Acél	(mm)	13
Körülbelüli súly (kiegészítők nélkül)		(kg)	2,77
Védő osztályzat			⧈/II
Hangnyomás L_{pA}		94,4 dB(A) (szórás k=3 dB)	
Hangteljesítmény L_{WA}		105,4 dB(A) (szórás k=3 dB)	
Rezgés kibocsátás értéke a_h		≤ 12,3 m/s^2 (szórás k=1,5 m/s^2)	

A mérési eredmények az EN 60745 szabványnak megfelelően kerültek meghatározásra.

Alkatrészrendelés

Alkatrészt a https://www.novotrading.hu weboldalról rendelhet az alkatrészrendelés űrlap kitöltésével, vagy a jótállási jegyen szereplő szervizpartnerrel való kapcsolatfelvétellel.

A következő adatok megadására lesz mindenképp szüksége:
- A készülék típusa
- A készülék sorozatszáma (S/N szám, közvetlenül a terméken található)
- Alkatrész megnevezése, leírása

(amennyiben rendelkezésre áll robbantott ábra, az alkatrész ott található száma)

Gyártó: Novotrading Kft., 1033 Budapest, Szentendrei út 89-95. CE

EK MEGFELELŐSÉGI NYILATKOZAT

(a 16/2008. (VIII. 30.) NFGM, valamint a 8/2016. (XII. 6.) NMHH rendelet előírásai szerint)

Mi, Novotrading Kft., H-1033 Budapest, Szentendrei út 89-95.
(gyártó)

egyedül, saját felelősségünkre kijelentjük, hogy az alábbi termék:
(a termék azonosító adatai)

NXHD826 Fúrókalapács

A rendeltetésszerű biztonságos használatnak, valamint az alábbiakban felsorolt vonatkozó előírásoknak

M E G F E L E L

Jelen EK Megfelelőségi nyilatkozathoz alkalmazott előírások és szabványok jegyzéke:

Irányelvek:

2006/42/EK előírás gépekre, szerkezetekre
2014/35/EU előírás kisfeszültségekkel működő termékekre (LVD)
2014/30/EU előírás elektromágneses zavar kibocsátására (EMC)
2011/65/EU egyes veszélyes anyagok elektromos és elektronikus berendezésekben való alkalmazásának korlátozásáról (RoHS)

Egyéb műszaki előírás, egyeztetett szabvány:

EN 60745-1:2009+A11, EN 60745-2-6:2011
EN 55014-1:2006/+A1:2009/+A2:2011, EN 55014-2:2015,
EN 61000-3-2:2014, EN 61000-3-3:2013, EN 62233:2008

A tanúsító szerv neve:
TÜV Rheinland LGA Products GmbH
Tillystrasse 2, D-90431 Nürnberg, Németország

A termék CE megfelelőségi jellel került kereskedelmi forgalomba a vonatkozó harmonizált jogszabályok előírásainak megfelelően.

Budapest, 2020.02.10.
A nyilatkozattétel helye és kelte



Dobák István
Ügyvezető
(A gyártó nevében kötelezettség vállalására
feljogosított aláíró neve, P.H.)

CE